Montážní návod - Zakládací profily pro svislý kouřovod

Zakládací profily pro svislý kouřovod s funkcí komína (ZP1, ZP2) jsou určeny pro vynesení zakládacího prvku pro mezivzpěry (BPZK) na nosné konstrukci stavby. Maximální přípustná výška komínu (svislého kouřovodu s funkcí komína) je 8 m, průměr komína pak 250 mm (průměr komínového pláště max. 350 mm).

Varianta ZP1:
- určeno pro rozteč nosné konstrukce do 0,5 m (podle typu nosné konstrukce).
- profily 28x30 mm se montují na výšku k zakládacímu dílu - viz. obr. 1.
- spojovací materiál pro kotvení profilů 28x30 mm k nosné konstrukci není součástí dodávky.

Obr. 1.

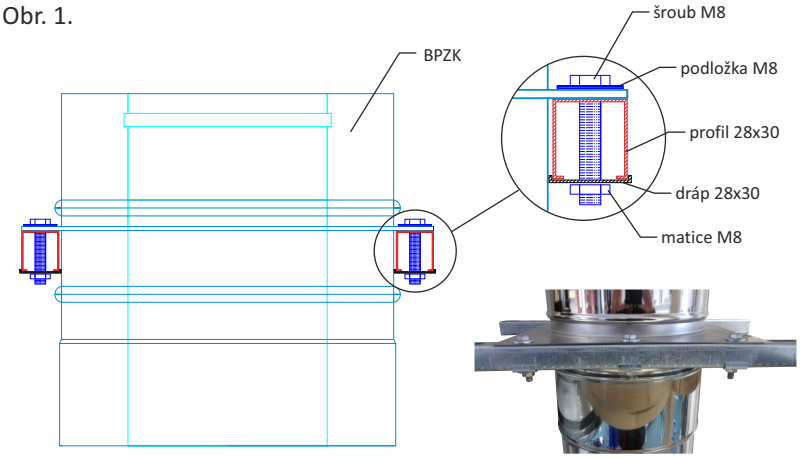

Obsah balení:

ZP1 - 2 ks pozinkovaných profilů 28x30 mm délky 0,6 m
- 6 ks nerez. šroub M8x50
- 6 ks nerez. podložka M8
- 6 ks nerez. matice M8
- 6 ks pozink. dráp k upínání 28x30

ZP2 - 2 ks pozinkovaných profilů 28x30 mm délky 0,6 m
- 2 ks pozinkovaných profilů 40x60 mm délky 1,0 m
- 6 ks nerez. šroub M8x50
- 6 ks nerez. podložka M8
- 6 ks nerez. matice M8
- 6 ks pozink. dráp k upínání 28x30
- 4 ks pozink. šroub M8x110
- 4 ks pozink. podložka M8
- 4 ks pozink. matice M8
- 4 ks pozink. dráp k upínání 40x60

Varianta ZP2:
- určeno pro rozteč nosné konstrukce do 0,9 m (podle typu nosné konstrukce).
- použijí se oba typy profilů - profily 28x30 mm vynáší zakládací díl BPZK (viz. Varianta ZP1) a kolmo k nim se montují profily 40x60 mm (na výšku, viz. obr. 2.), které se kotví k nosné konstrukci.
- spojovací materiál pro kotvení profilů 40x60 mm k nosné konstrukci není součástí dodávky.

Obr. 2.

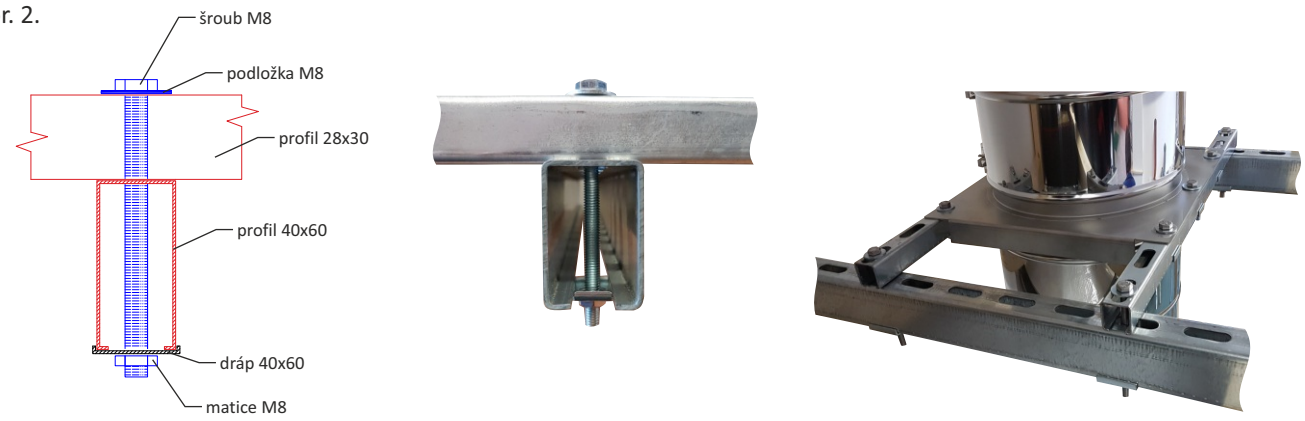

Při montáži komínových systémů **CIKO®** je nutno dodržovat příslušné **montážní návody**!

CIKO s.r.o.

Předměřice nad Jiz. č.p. 15, PSČ 294 74 | tel.: +420 326 329 526 | mobil: +420 739 433 808 | č.ú.: RB 2038567001/5500 | e-mail: info@ciko-kominy.cz | **www.ciko-kominy.cz**