AirSpeedy

CIKO komínové systémy

Komínový ventilátor AirSpeedy

MONTÁŽNÍ NÁVOD

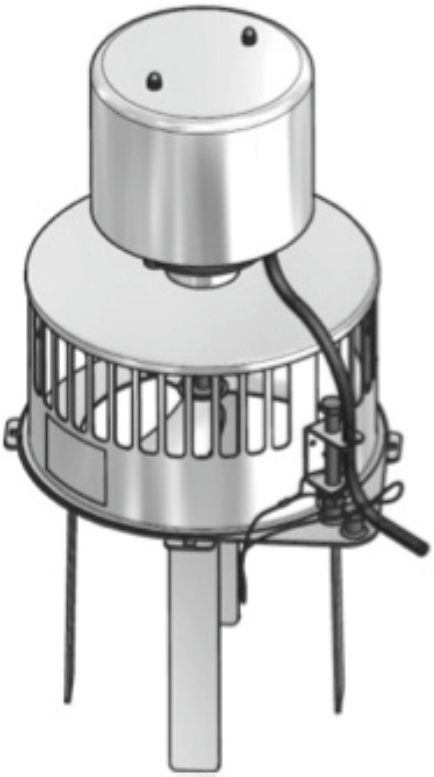

Model: **WRSA160**

(určen pro komíny o průměru 120 - 160mm)

Bezpečnostní pokyny

Komínové ventilátory jsou po jejich montáži pevnou součástí spalinové cesty spotřebiče (např. kotle, krbových kamen, krbu, kachlových kamen) a ovlivňují její vlastnosti. Doporučujeme proto montáž konzultovat s kominíkem. Komínový ventilátor slouží k podpoře funkce spalinové cesty, dimenzování spalinové cesty musí odpovídat ČSN EN 13384- 1+A2.

Při montáži musí být respektovány platné zákony, směrnice a normy (EN 13384-1, EN 13384-2, EN 1856-1, EN 1856-2 a další).

Při manipulaci s ventilátorem používejte ochranné rukavice a při přenášení ventilátor chyťte obouruč za spodek krytu motoru.

Komínový ventilátor se montuje pouze na ústí komínu - ukončení spalinové cesty nad střechou, nebo ústí nerezového komínu. Vždy musí být respektovány požadavky na statickou pevnost celé konstrukce.

Před případným vypalováním komína (sazí) musí být ventilátor demontován.

Při čištění komínu a nebo jiné manipulaci s ventilátorem musí být ventilátor z bezpečnostních důvodu vypojen z elektrické sítě (vytažen ze zásuvky) a rotor ventilátoru je třeba zajistit proti pohybu. Rovněž je třeba zkontrolovat teplotu zařízení, případně nechat ventilátor vychladnout (pozor na teplotu spalin a zahřátí motoru ventilátoru). Obecně je třeba dodržovat související předpisy bezpečnosti práce.

Na lehce přístupných místech (např. ploché střechy, terasy) je třeba pomocí vhodných opatření zamezit kontaktu osob s ventilátorem, aby bylo vyloučeno případné zranění (dle EN 13857). K ventilátoru mohou mít přístup pouze povolané osoby, které byly dostatečně seznámeny s tímto montážním návodem.

Oblasti použití

Především pro běžná paliva jako dřevo, uhlí, olej, plyn a pro ně určené spotřebiče (kamna, kotle, krby, motory atp.). Při společném použití pro víc než jeden spotřebič je nutné instalovat regulaci ventilátoru.

Rovněž při provozu regulovatelných spotřebičů (např. plynové kotle, průmyslové spotřebiče) doporučujeme instalaci regulace otáček ventilátoru. Vzhledem k různorodosti komínových řešení a spotřebičů není možno specifikovat obecně platné správné provedení a nastavení.

Komínový ventilátor nesmí omezit zadní odvětrání komínu nebo případný přívod vzduchu ke spotřebiči.

Teplota spalin na ústí komínu nesmí překročit **250 °C**.

Ventilátor je určen na komíny o průměru **od 120mm do 160mm.**

Elektroinstalace

Ventilátor je kompletně připraven s rozbočovací krabicí (krytí IP 65) a se zástrčkou pro použití v rozvodné síti 230V/50Hz.
Doporučujeme instalovat servisní spínač určený k odpojení ventilátoru od elektrické sítě v případě provádění údržby a čištění. Tento spínač by měl být instalován vždy, když není zajištěna jiná bezpečná možnost odpojení elektrického proudu pro zajištění montážních a servisních činností. Instaluje se v dosahu při čištění komínu kominíkem (např. na komínovou hlavu nebo u čistícího otvoru).
Elektroinstalaci provádí montážní organizace nebo pracovník splňující kvalifikaci dle vyhlášky 50/1978 Sb. Při instalaci je nutno respektovat příslušné normy a předpisy.
Komínový ventilátor a rozbočovací krabice jsou plnohodnotně propojeny.
Během montážních prací musí být zařízení odpojeno od elektrické sítě.
Pozor, změny v elektrickém zapojení ventilátoru znamenají ztrátu záruky.

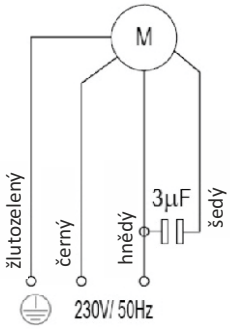

K ventilátoru je dodáván radio spínač s dálkovým ovládáním (dosah až 30m). Dálkové ovládání může obsluhovat až 4 spínače, k ovládání spínače je tedy třeba použít stejnou hodnotu (1-4), jako je nastavena na spínači.

Údržba / Čištění

Komínový ventilátor se kontroluje a čistí v běžném režimu čištění komínu, viz. Vyhláška č. 34/2016 Sb. o čištění, kontrole a revizi spalinové cesty a další platné předpisy.
Před údržbou odpojte ventilátor od elektrické sítě. Povolte zajišťovací šroub (klíč 13mm) a pootočte ventilátor do boku. Oběžné kolo ventilátoru očistěte kartáčem nebo špachtlí - pozor, **nepoužívejte ocelové nářadí**, **pouze plastové nebo nerezové** (z důvodu vzniku koroze). Vyčistěte zbylé části ventilátoru a adaptér. Uzavřete a řádně sešroubujte ventilátor.
Při nedostatečném vyčištění ventilátoru může docházet ke vzniku vibracía hluku. V takovém případě je třeba čištění zopakovat.

POZOR !
Před zahájením údržby **odpojte ventilátor od elektrického proudu!**

Postup montáže
Před vlastní insrtalací ventilátoru doporučujeme přípravnou montáž na pevné a bezpečné ploše.

Potřebné nářadí: klíče 10 a 13mm, metr.

1.

U ventilátoru po vybalení z kartonu povolíme boční šrouby tak, aby šla základna ventilátoru nadzdvihnout a pootočit o 180°.

2.

Otevřený ventilátor si opatrně položíme na vrchní výplň kartonu.

3.

K otočné základně zespodu přišroubujeme jednotlivé úhelníky tvořící zásuvný adaptér. Šrouby dáváme odspodu tak, že jejich hlava je zapuštěna do úhelníku a zvrchu základny je matka.

4.

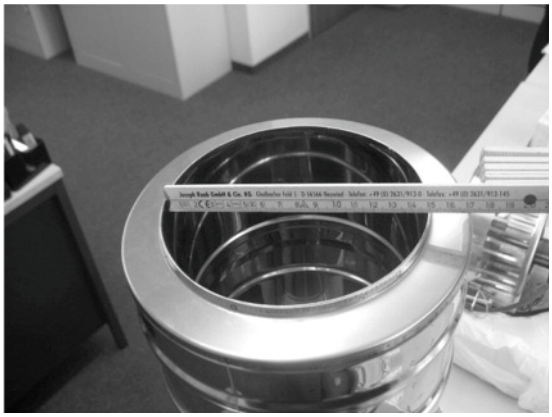

Pro další postup je nutno změřit vnitřní průměr komínu, na který bude ventilátor instalován.

5.

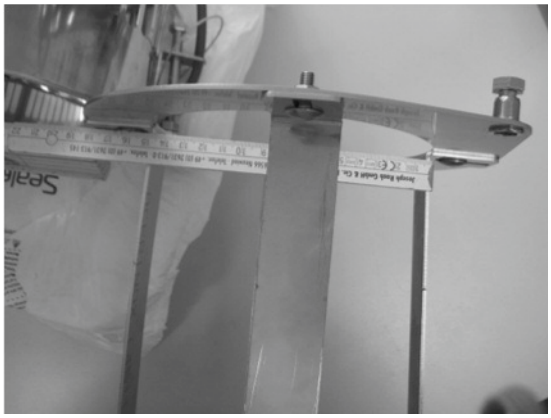

Pro zajištění dobrého ukotvení ventilátoru na komíně je třeba nastavit úhelníky tak, aby byly vycentrovány vzhledem k základně a jejich vnější odstup těsně pod základnou odpovídal průměru komína. Následně dobře utáhneme všechny čtyři matky. Základnu ventilátoru otočíme zpět pod ventilátor a upevníme.

6.

Složený ventilátor zastrčíme do komína tak, že předepnuté úhelníky lehce stlačíme k sobě. Poté zkontrolujeme pevné usazení ventilátoru na komíně. Nakonec ke komínu připevníme jistící lanko ventilátoru (zajištění proti případnému pádu).

Technické informace	WRSA160
Max. dosažitelný podtlak*	cca. 40Pa
Max. objemový výkon*	cca. 250m³/h
Max. příkon	35W
Napětí	230V 50Hz
Hmotnost	5,6kg
Kondenzátor	3µF 450V
Zeta	1,2

* viz. graf výkonu
Výkon uveden při teplotě prostředí 20°C
Testováno v souladu s prEN 16475-2

Graf výkonu AirSpeedy (WRSA160)

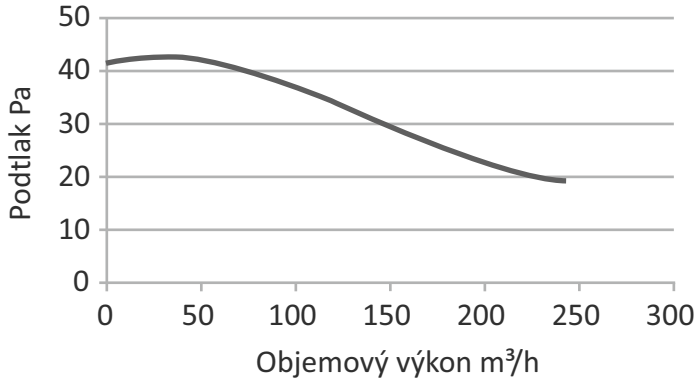

Odstraňování poruch

Při vzniku poruchy při provozu ventilátoru můžete poruchu lokalizovat dle následujícího seznamu:

Porucha	Příčina	Řešení
Ventilátor neběží	Chyba v kabeláži	Kontrola kabeláže
	Nečistoty ve ventilátoru	Vyčistit ventilátor
	Ventilátor je bez elektrického prou du	Prověřit dodávku elektřiny
	Porucha jištění kostry	Vyměnit jištění
	Velmi nízké minimální otáčky př i použití regulátoru otáček	Nastavit regulátor otáček
	Ventilátor se přehřívá (teplota spalin v ústí komína dlouhodobě nad 250 °C)	Nechat vychladnout spotřebič
	Porucha rozběhového kondenzátoru	Vyměnit kondenzátor
Vibrace komínu	Nevyváženost oběžného kola způsobená nečistotami	Vyčistit oběžné kolo

Při zjištění poruchy ventilátor odpojte od elektřiny a informujte servisního technika.

CIKO komínové systémy

Verze 9/2017